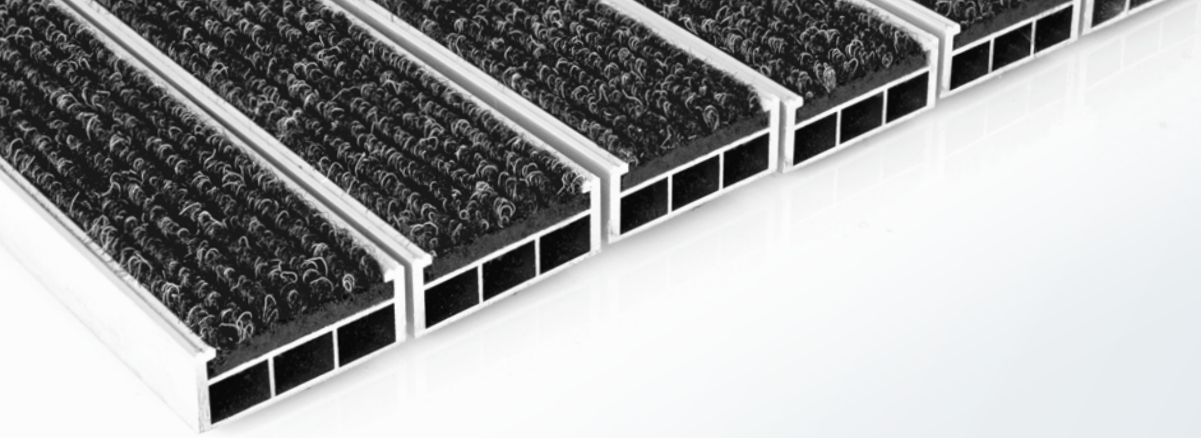

entrada Fußmatten

Stark

entrada® ROYAL PLUS »Rips«

Aluprofilmatte mit Rips

ZONE 2

Hohe Feinschmutz- und Feuchtigkeitsabnahme durch extrabreiten Rips für Innen- und überdachte Eingangsbereiche.

Einsatzbeispiele

Eingangsbereiche mit starker bis extremer Lauffrequentierung und Belastung z. B. öffentliche Gebäude, Einkaufszentren, Flughäfen.

schwarz anthrazit

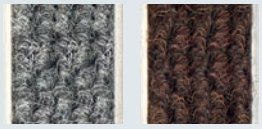

grau braun

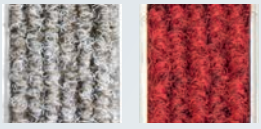

sand rot

Weitere Farben realisierbar.
Fragen Sie uns!

Ausschreibungstext

Aluprofil	Aufrollbare, strapazierfähige Eingangsmatte aus verwindungssteifem Aluminiumprofil **(3,0 mm Wandstärke)** für aufliegende Verlegung, Eloxierung in verschiedenen Farben möglich
Obermaterial	Polypropylen, UV-beständig; R12 nach DIN 51130
Unterseite	Trittschalldämmende Profile
Verbindung	Rostfreies Stahlseil, Distanzstücke aus LD-PE mit EPDM-Anteil
Farben	schwarz, anthrazit, grau, braun, sand, rot
ca. Höhe (mm)	22
Profilabstand	4 mm
Belastbarkeit	bis 25.000 Begehungen / Tag
Schmutzart	Feinschmutz, Feuchtigkeit, Zone 2

Technische Änderungen und Abweichungen vorbehalten.

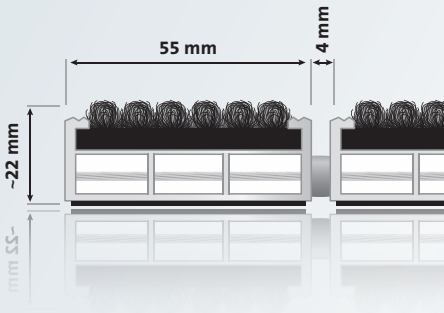

entrada Fußmatten

entrada, der Spezialist für Eingangsmattensysteme und Schmutzfangmatten, bietet Maßanfertigungen für kleine und große Sauberlaufzonen an. Wir beraten Sie gern bei der Wahl der optimalen Produkte.

entrada Fußmatten GmbH • Hinter dem Turme 5 • 38114 Braunschweig
Telefon +49 (0)531 886 871 - 0 • Telefax +49 (0)531 886 871 - 11

www.entrada-matten.de

08/2024 V1.2